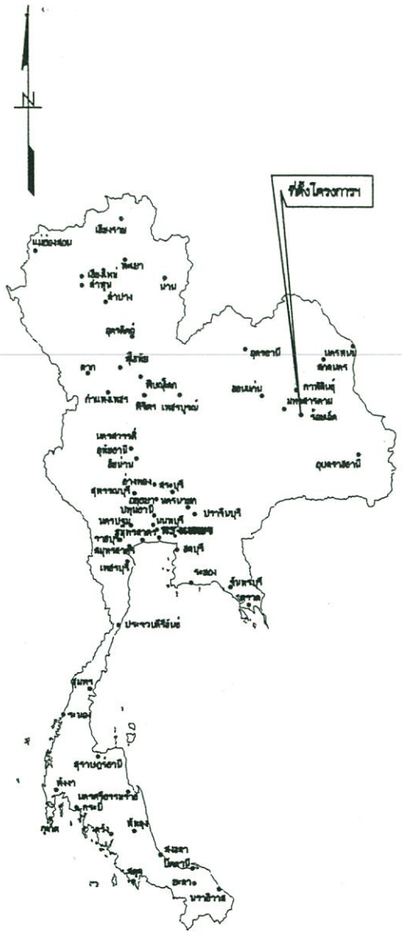

czomujxitgmLwmp

lyP]ydKIN

mk'sj;'czjofbo Zdi,mk's];'X

@ # $ mk'FBl'dki O muj0tmed kidjvlihk'

c,johe }]e8]v'

sov'ohe } sh;p

s,^ j[hko

;yf } I6gsijk } Fi'giupo

muj9yh' 0y's;yf } veg4v

องค์การบริหารส่วนจังหวัดร้อยเอ็ด

โครงการปรับปรุงสถานที่ปฏิบัติงานกองสาธารณสุข

ที่ตั้งอาคารจำหน่ายสินค้าพื้นเมืองโอท๊อป อ.เมือง จ.ร้อยเอ็ด

สำเนาถูกต้อง

(นายธีรพันธ์ วงศ์กาไสย)
หัวหน้าฝ่ายสำรวจและออกแบบ รักษาราชการแทน
ผู้อำนวยการกองช่าง

องค์การบริหารส่วนจังหวัดร้อยเอ็ด	ชื่อโครงการ :	เขียนแบบ	สถาปนิก	วิศวกร	ตรวจแบบ	เห็นชอบ	เห็นชอบ	อนุมัติ	เลขที่แบบ อบจ.รอ. 207/2566
	ที่ตั้งโครงการ :			structural					แบบแผ่นที่
	เจ้าของโครงการ :			electric	หัวหน้าฝ่ายสำรวจ และออกแบบ	ผู้อำนวยการกองช่าง	ปลัดองค์การบริหารส่วนจังหวัดร้อยเอ็ด	นายกองค์การบริหารส่วนจังหวัดร้อยเอ็ด	SCALE 1 : 100 / DATE / DRAWN / CHECK — 00
				sanitary					

DRAWING LIST

สัญลักษณ์	ความหมาย
	ลูกศรชี้ส่วนหัว ที่ต้องการแสดงความหมาย
	เส้นแสดงแนวพิกัดเสา
	เส้นแสดงแนวเขตที่ดิน
	เส้นประแสดงแนวส่วนที่ถูกบัง
+6.00	แสดงระดับอาคารในรูปตัด
±0.00	แสดงระดับพื้นในรูปตัด
	แสดงแนวที่ถูกตัดขาด
	เส้นแสดงระยะจากจุดศูนย์กลางถึงศูนย์กลาง
	เส้นแสดงระยะจากจุดศูนย์กลางถึงริม
	เส้นแสดงระยะจากริมถึงริม
	ช่องเปิดโล่ง
	แสดงระดับดินเดิม
	ผนังก่ออิฐมอญครึ่งแผ่น (แนวแปลน)
	ผนังก่ออิฐมอญเต็มแผ่น (แนวแปลน)
	ผนังหรือโครงสร้าง ค.ส.ล. (แนวแปลน)
	ผนังก่ออิฐมอญเต็มแผ่น , ครึ่งแผ่น , ค.ส.ล.
	ผนังคอนกรีตบล็อก
	ไม้อัด
	กระจก
	ไม้โชว์ผิว
	ไม้ไม่โชว์ผิว
	หินขัด
	กรวด หรือ อิฐหัก
	หิน
	ทราย
	แผ่นยิบซั่มบอร์ด
N	แสดงทิศเหนือ
	แสดงการมองรูปด้าน 1 , 2 , 3 , 4 แสดงหมายเลขแผ่น A-03 , A-04 , A-05 , A-06
1 A-07 . 1 A-07	แสดงรูปตัด A - A แสดงแบบในแบบแผ่นที่ A-07
1 A-08 .	แสดงรูปตัดขยาย 1 แสดงแบบในแบบแผ่นที่ A-078
	แสดงแนวเสาแนวตั้ง 1 , 2 แสดงแนวเสาแนวนอน A
ห้องนอน F1 C1 +1.00	แสดงชื่อห้อง แสดงแบอร์พื้น , เบอร์ฝ้าเพดาน , ระดับพื้น
3 3	สัญลักษณ์ประตู , หน้าต่าง
3 3 3	สัญลักษณ์พื้น , ผนัง , ฝ้าเพดาน

	ARCHITECTURAL DRAWING		
NO.		NO.	
A-01	สารบัญแบบ	A-22	
A-02	แปลนพื้นชั้น 2อาคารstopก่อนปรับปรุง	A-23	
A-03	แปลนพื้นชั้น 2 (ผังการปรับปรุง)	A-24	
A-04	แปลนพื้นชั้น 2 (ปรับปรุง)		
A-05	แปลนหลังคา (ปรับปรุง)		
A-06	แบบขยายประตูหน้าต่าง		
A-07	รูปด้าน 1		
A-08	รูปด้าน 3		
A-09	รูปด้าน 4		
A-10	รูปตัด A		
A-11	รูปตัด B		
A-12			
A-13			
A-14			
A-15			
A-16			
A-17			
A-18			
A-19			
A-20			
A-21			

NO.	CONSTRUCTURAL DRAWING
S-01	แปลนโครงสร้าง
S-02	แปลนโครงสร้างหลังคา
S-03	
S-04	
S-05	
S-06	
S-07	
S-08	
S-09	
S-10	
S-11	
S-12	
S-13	
S-14	

NO.	SANITARY DRAWING
SN-00	
SN-01	
SN-02	
SN-03	
SN-04	
SN-05	

NO.	ELECTRICAL DRAWING
E-00	รายการประกอบแบบไฟฟ้า
E-01	แปลนไฟฟ้าแสงสว่าง
E-02	แปลนไฟฟ้ากำลัง
E-03	แปลนเครื่องปรับอากาศ
	พื้น
สัญลักษณ์	ความหมาย
F1	พื้น ค.ส.ล. ผิวบุกระเบื้องแกรนิตโต้ขนาด 0.60x0.60 ม. สีเรียบ ผิวเรียบ
	ผนัง
สัญลักษณ์	ความหมาย
1	ผนังก่ออิฐมอญ ฉาบเรียบทาสีน้ำพลาสติค
	ฝ้าเพดาน
สัญลักษณ์	ความหมาย
C1	ฝ้าเพดานยิปซั่มบอร์ด หนา 9 มม.ชนิดขอบลาด โครงเคร่าเหล็ก ชุบสังกะสีผิวฉาบเรียบทาสีขาว

สำเนาถูกต้อง

(นายธีรพันธ์ วงศ์ถาไสย์)
หัวหน้าฝ่ายสำรวจและออกแบบ รักษาราชการแทน
ผู้อำนวยการกองช่าง

องค์การบริหารส่วนจังหวัดร้อยเอ็ด	ชื่อโครงการ : ที่ตั้งโครงการ : เจ้าของโครงการ :	เขียนแบบ	สถาปนิก	วิศวกร	ตรวจแบบ	เห็นชอบ	เห็นชอบ	อนุมัติ	เลขที่แบบ อบจ.รอ. 207/2566
		ประ-อาวัล		structural electric sanitary	หัวหน้าฝ่ายสำรวจ และออกแบบ	ผู้อำนวยการกองช่าง	ปลัดองค์การบริหารส่วนจังหวัดร้อยเอ็ด	นายกองค์การบริหารส่วนจังหวัดร้อยเอ็ด	แบบแผ่นที่ SCALE 1 : 100 DATE DRAWN CHECK A-01

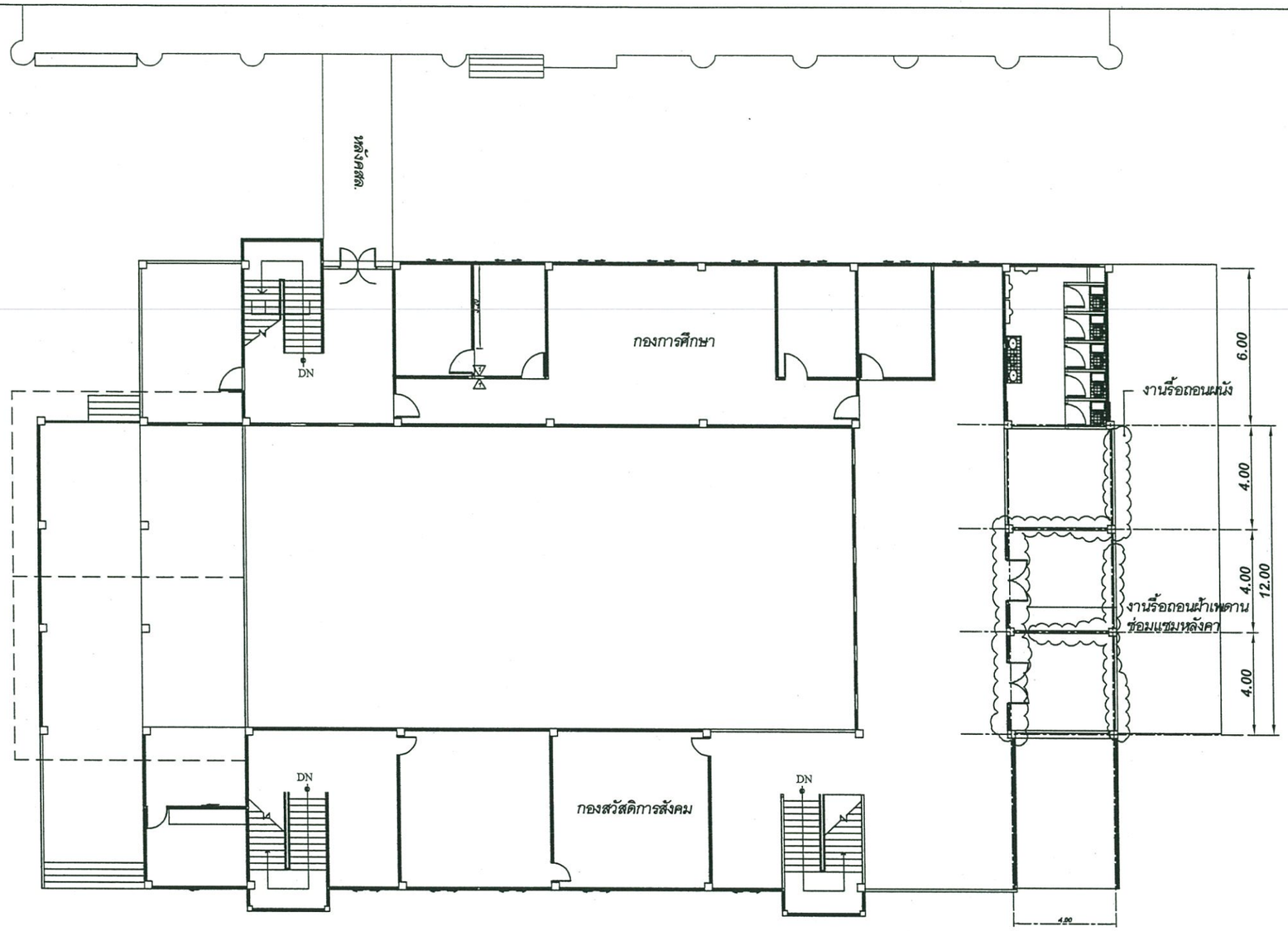

สำเนาถูกต้อง

(นายธีรพันธ์ วงศ์กาไสย)
หัวหน้าฝ่ายสำรวจและออกแบบ รักษาราชการแทน
ผู้อำนวยการกองช่าง

แปลนพื้นชั้น2อาคารOTOP(ก่อนปรับปรุง)

SCALE 1 : 200

องค์การบริหารส่วนจังหวัดร้อยเอ็ด	ชื่อโครงการ :	เขียนแบบ	สถาปนิก	วิศวกร	ตรวจแบบ	เห็นชอบ	เห็นชอบ	อนุมัติ	เลขที่แบบ อบจ.รอ. 207/2566
	ที่ตั้งโครงการ :			structural					แบบแผ่นที่
	เจ้าของโครงการ :			electric	หัวหน้าฝ่ายสำรวจ และออกแบบ	ผู้อำนวยการกองช่าง	ปลัดองค์การบริหารส่วนจังหวัดร้อยเอ็ด	นายกองค์การบริหารส่วนจังหวัดร้อยเอ็ด	SCALE 1 : 100 / DATE / DRAWN / CHECK — A-02
				sanitary					

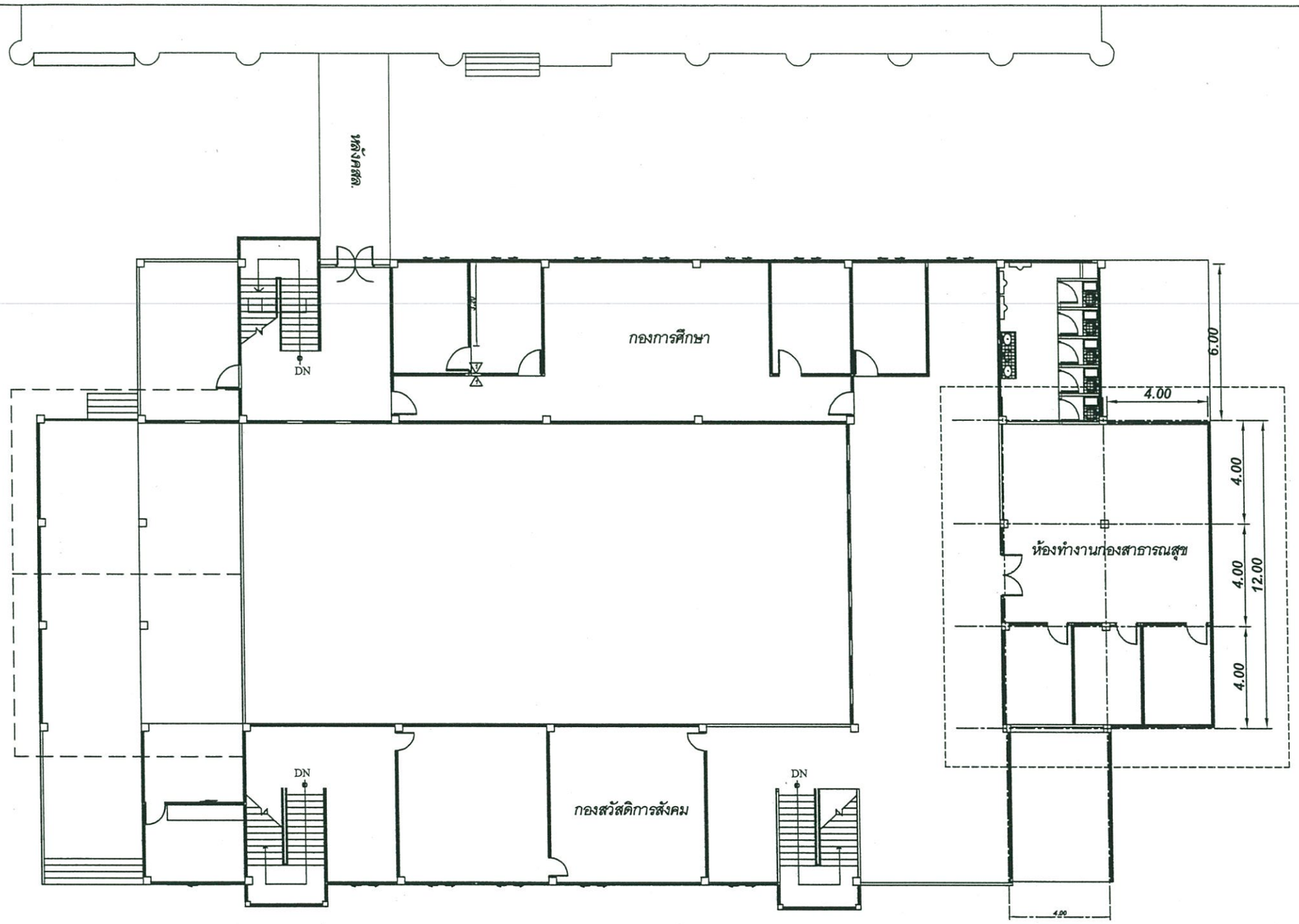

สำเนาถูกต้อง

(นายธีรพันธ์ วงศ์กาไสย)
หัวหน้าฝ่ายสำรวจและออกแบบ รักษาราชการแทน
ผู้อำนวยการกองช่าง

แปลนพื้นชั้น2 (ผังการปรับปรุงห้อง)

SCALE 1 : 200

องค์การบริหารส่วนจังหวัดร้อยเอ็ด	ชื่อโครงการ : ที่ตั้งโครงการ : เจ้าของโครงการ :	เขียนแบบ	สถาปนิก	วิศวกร structural electric sanitary	ตรวจแบบ หัวหน้าฝ่ายสำรวจ และออกแบบ	เห็นชอบ ผู้อำนวยการกองช่าง	เห็นชอบ ปลัดองค์การบริหารส่วนจังหวัดร้อยเอ็ด	อนุมัติ นายกองค์การบริหารส่วนจังหวัดร้อยเอ็ด	เลขที่แบบ อบจ.รอ. 207/2566 แบบแผ่นที่ SCALE 1 : 100 DATE DRAWN CHECK A-03

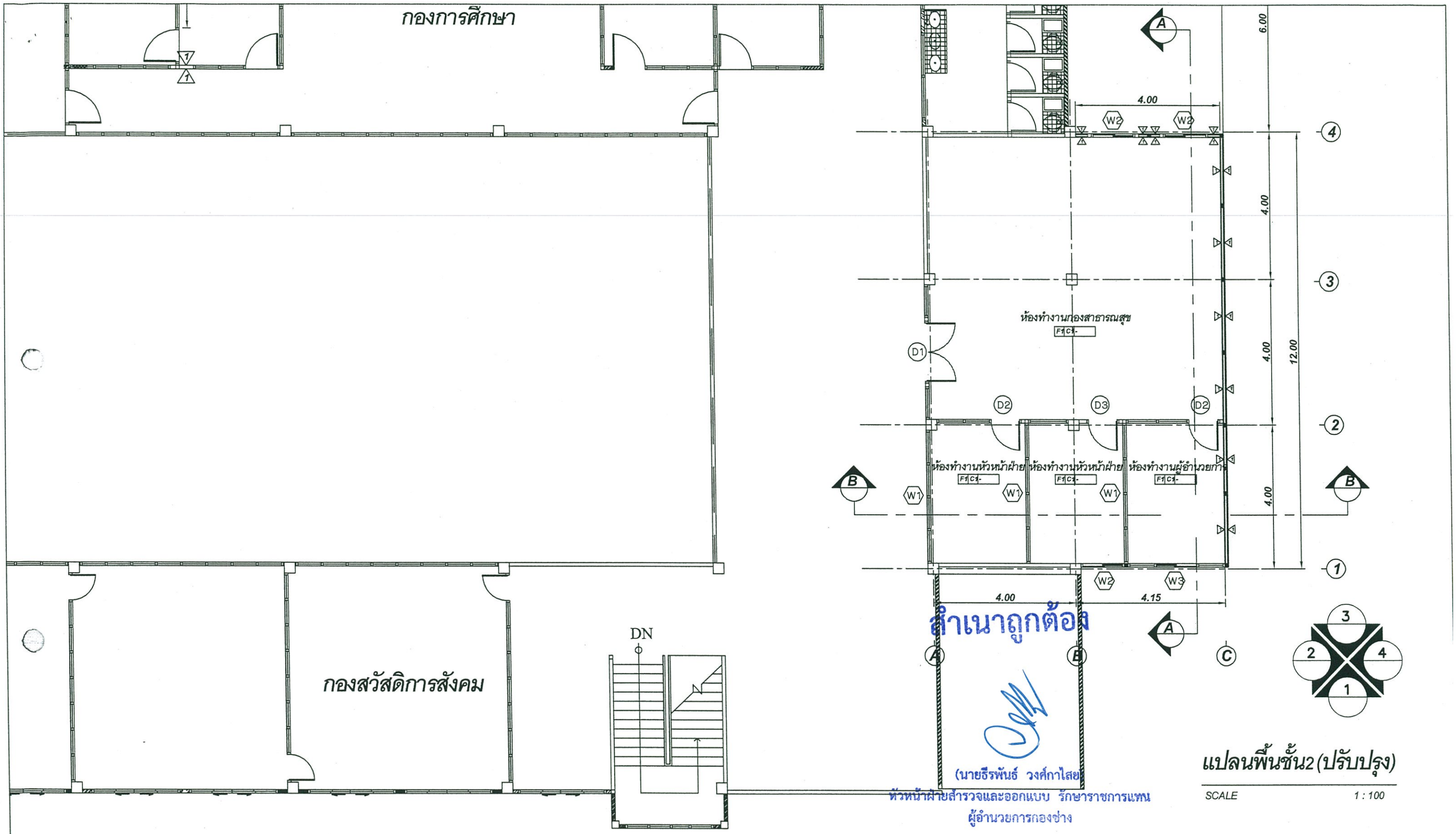

แปลนพื้นชั้น2 (ปรับปรุง)

SCALE 1 : 100

องค์การบริหารส่วนจังหวัดร้อยเอ็ด	ชื่อโครงการ :	เขียนแบบ	สถาปนิก	วิศวกร	ตรวจแบบ	เห็นชอบ	เห็นชอบ	อนุมัติ	เลขที่แบบ อบจ.รอ. 207/2566
	ที่ตั้งโครงการ :	ประยาวัง		structural					แบบแผ่นที่
	เจ้าของโครงการ :			electric	หัวหน้าฝ่ายสำรวจ และออกแบบ	ผู้อำนวยการกองช่าง	ปลัดองค์การบริหารส่วนจังหวัดร้อยเอ็ด	นายกองค์การบริหารส่วนจังหวัดร้อยเอ็ด	SCALE 1 : 100 / DATE / DRAWN / CHECK — A-04
				sanitary					

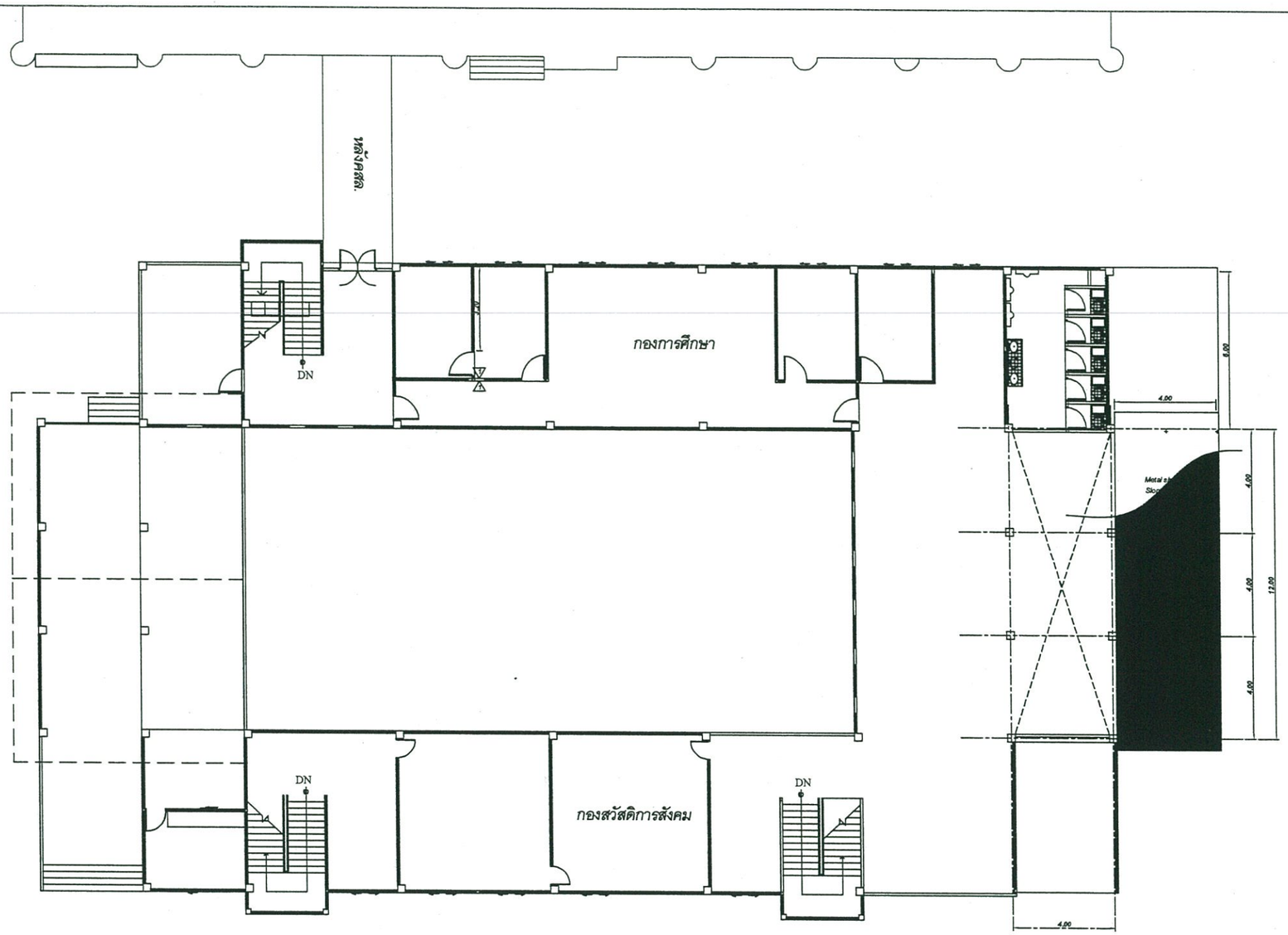

แปลนหลังคา

SCALE 1 : 200

สำเนาถูกต้อง

(นายธีรพันธ์ วงศ์กาไสย)
หัวหน้าฝ่ายสำรวจและออกแบบ รักษาราชการแทน
ผู้อำนวยการกองช่าง

องค์การบริหารส่วนจังหวัดร้อยเอ็ด	ชื่อโครงการ :	เขียนแบบ	สถาปนิก	วิศวกร	ตรวจแบบ	เห็นชอบ	เห็นชอบ	อนุมัติ	เลขที่แบบ อบจ.รอ. 207/2566
	ที่ตั้งโครงการ :			structural					แบบแผ่นที่
	เจ้าของโครงการ :			electric	หัวหน้าฝ่ายสำรวจ และออกแบบ	ผู้อำนวยการกองช่าง	ปลัดองค์การบริหารส่วนจังหวัดร้อยเอ็ด	นายกองค์การบริหารส่วนจังหวัดร้อยเอ็ด	SCALE 1 : 100 / DATE / DRAWN / CHECK — A-05
				sanitary					

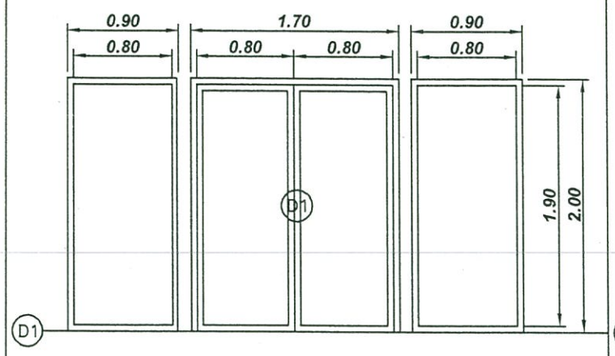

ลักษณะบาน	ประตูบานเปิดพร้อมหน้าต่างบานติดตาย
วงกบ	อลูมิเนียม 2"x4"
กรอบบาน	อลูมิเนียม
ลูกฟักบาน	กระจกหนา 5 ม.ม
อุปกรณ์	อุปกรณ์ครบชุด

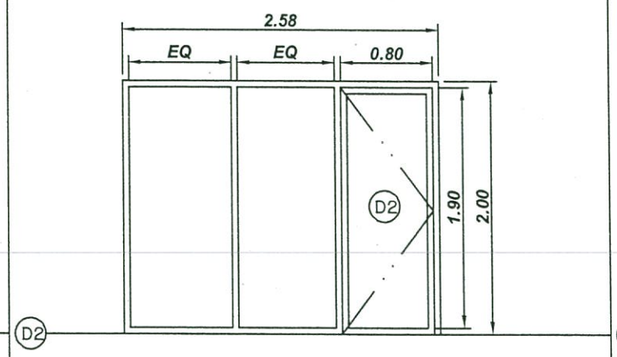

ลักษณะบาน	ประตูบานเปิดพร้อมหน้าต่างบานติดตาย
วงกบ	อลูมิเนียม 2"x4"
กรอบบาน	อลูมิเนียม
ลูกฟักบาน	กระจกหนา 5 ม.ม
อุปกรณ์	อุปกรณ์ครบชุด

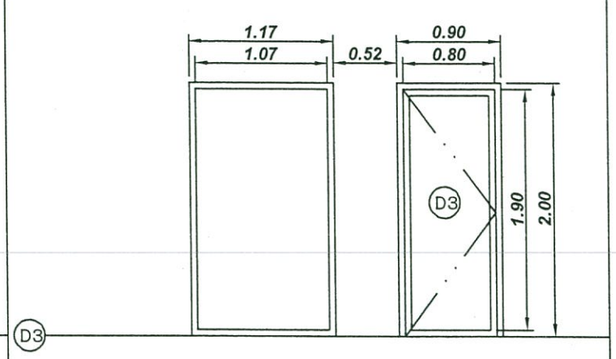

ลักษณะบาน	ประตูบานเปิดพร้อมหน้าต่างบานติดตาย
วงกบ	อลูมิเนียม 2"x4"
กรอบบาน	อลูมิเนียม
ลูกฟักบาน	กระจกหนา 5 ม.ม
อุปกรณ์	อุปกรณ์ครบชุด

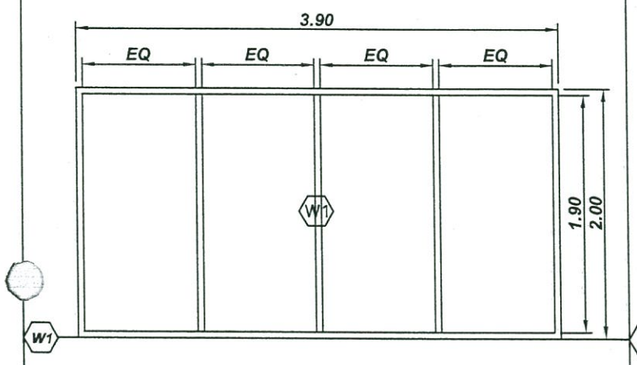

ลักษณะบาน	หน้าต่างบานติดตาย
วงกบ	อลูมิเนียม 2"x4"
กรอบบาน	อลูมิเนียม
ลูกฟักบาน	กระจกหนา 5 ม.ม
อุปกรณ์	อุปกรณ์ครบชุด

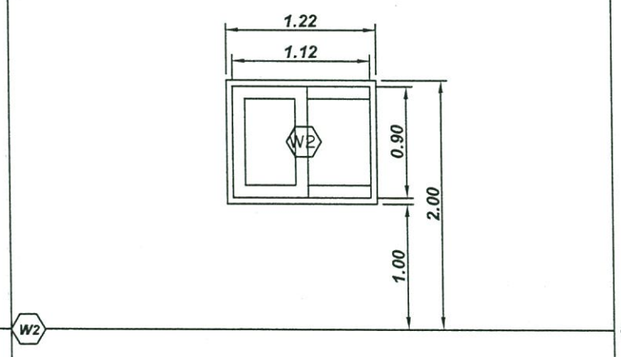

ลักษณะบาน	หน้าต่างบานเลื่อน
วงกบ	อลูมิเนียม 2"x4"
กรอบบาน	อลูมิเนียม
ลูกฟักบาน	กระจกหนา 5 ม.ม
อุปกรณ์	อุปกรณ์ครบชุด

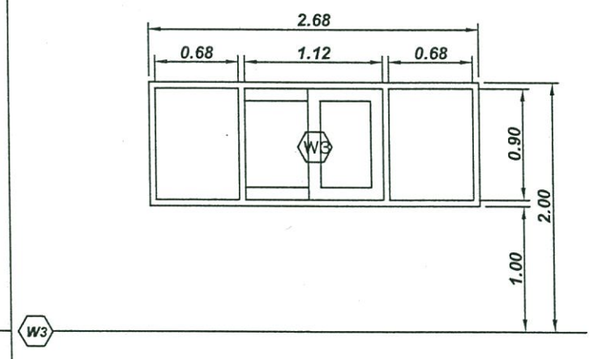

ลักษณะบาน	หน้าต่างบานเลื่อนพร้อมช่องแสงบานติดตาย
วงกบ	อลูมิเนียม 2"x4"
กรอบบาน	อลูมิเนียม
ลูกฟักบาน	กระจกหนา 5 ม.ม
อุปกรณ์	อุปกรณ์ครบชุด

สำเนาถูกต้อง

(นายธีรพันธ์ วงศ์กาไสย)
หัวหน้าฝ่ายสำรวจและออกแบบ รักษาราชการแทน
ผู้อำนวยการกองช่าง

แบบขยายประตูหน้าต่าง

SCALE 1 : 50

องค์การบริหารส่วนจังหวัดร้อยเอ็ด	ชื่อโครงการ :	เขียนแบบ	สถาปนิก	วิศวกร	ตรวจแบบ	เห็นชอบ	เห็นชอบ	อนุมัติ	เลขที่แบบ อบจ.รอ. 207/2566
	ที่ตั้งโครงการ :	ประภาวดี		structural	หัวหน้าฝ่ายสำรวจ และออกแบบ	ผู้อำนวยการกองช่าง	ปลัดองค์การบริหารส่วนจังหวัดร้อยเอ็ด	นายกองค์การบริหารส่วนจังหวัดร้อยเอ็ด	แบบแผ่นที่
	เจ้าของโครงการ :			electric					SCALE 1 : 100
				sanitary					DATE
									DRAWN
									CHECK
									A-06

สำเนาถูกต้อง

(นายธีรพันธ์ วงศ์กาไสย)
หัวหน้าฝ่ายสำรวจและออกแบบ รักษาราชการแทน
ผู้อำนวยการกองช่าง

รูปด้าน 1

SCALE 1 : 100

องค์การบริหารส่วนจังหวัดร้อยเอ็ด	ชื่อโครงการ :	เขียนแบบ	สถาปนิก	วิศวกร	ตรวจแบบ	เห็นชอบ	เห็นชอบ	อนุมัติ	เลขที่แบบ อบจ.รอ. 207/2566
	ที่ตั้งโครงการ :			structural					แบบแผ่นที่
	เจ้าของโครงการ :			electric	หัวหน้าฝ่ายสำรวจ และออกแบบ	ผู้อำนวยการกองช่าง	ปลัดองค์การบริหารส่วนจังหวัดร้อยเอ็ด	นายกองค์การบริหารส่วนจังหวัดร้อยเอ็ด	SCALE 1 : 100 / DATE / DRAWN / CHECK — A-07
				sanitary					

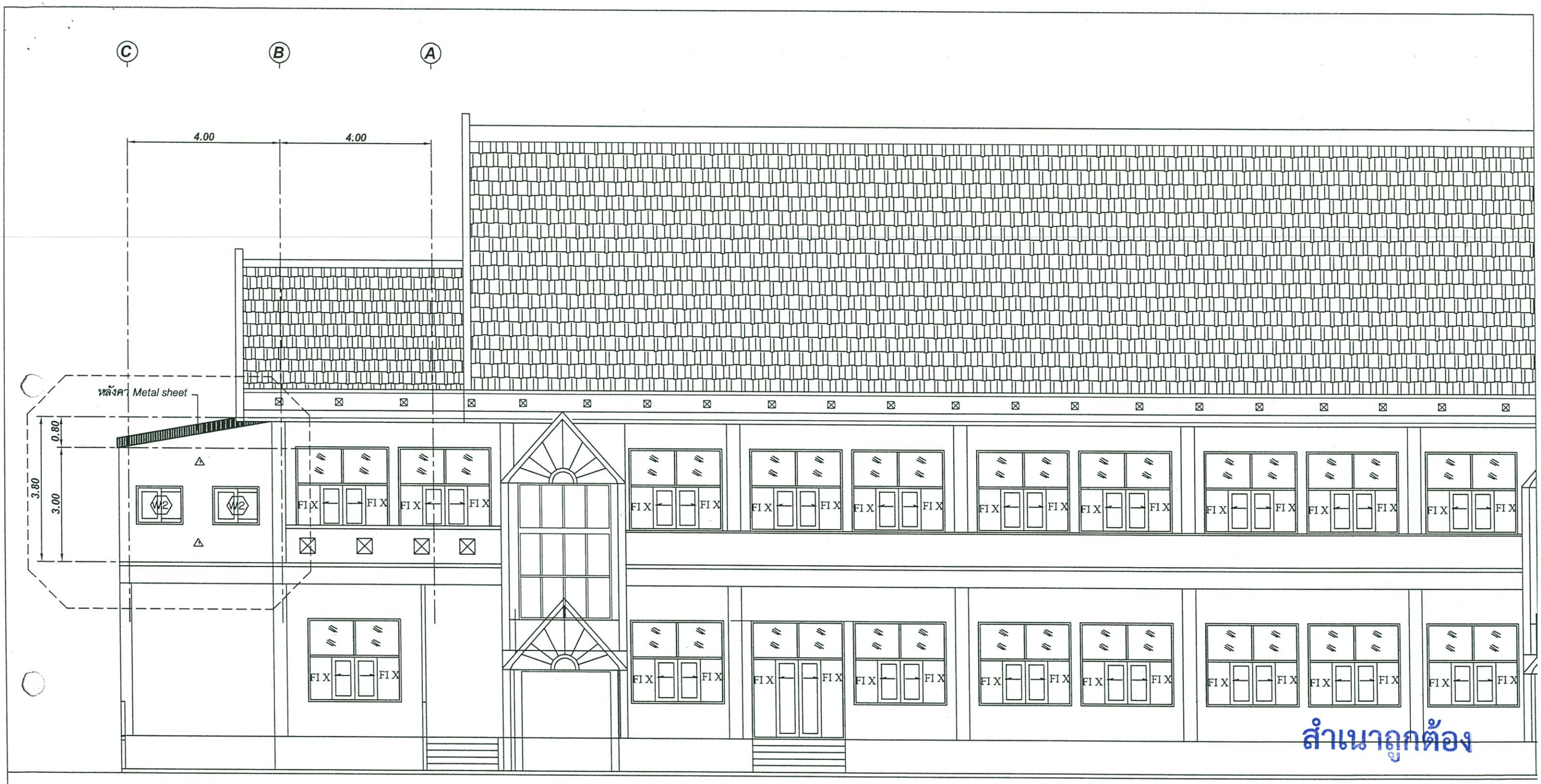

รูปด้าน 3

SCALE 1 : 100

(นายธีรพันธ์ วงศ์กาไสย)
หัวหน้าฝ่ายสำรวจและออกแบบ รักษาราชการแทน
ผู้อำนวยการกองช่าง

องค์การบริหารส่วนจังหวัดร้อยเอ็ด	ชื่อโครงการ : ที่ตั้งโครงการ : เจ้าของโครงการ :	เขียนแบบ	สถาปนิก	วิศวกร structural electric sanitary	ตรวจแบบ หัวหน้าฝ่ายสำรวจ และออกแบบ	เห็นชอบ ผู้อำนวยการกองช่าง	เห็นชอบ ปลัดองค์การบริหารส่วนจังหวัดร้อยเอ็ด	อนุมัติ นายกองค์การบริหารส่วนจังหวัดร้อยเอ็ด	เลขที่แบบ อบจ.รอ. 207/2566 แบบแผ่นที่ SCALE 1 : 100 DATE DRAWN CHECK A-08

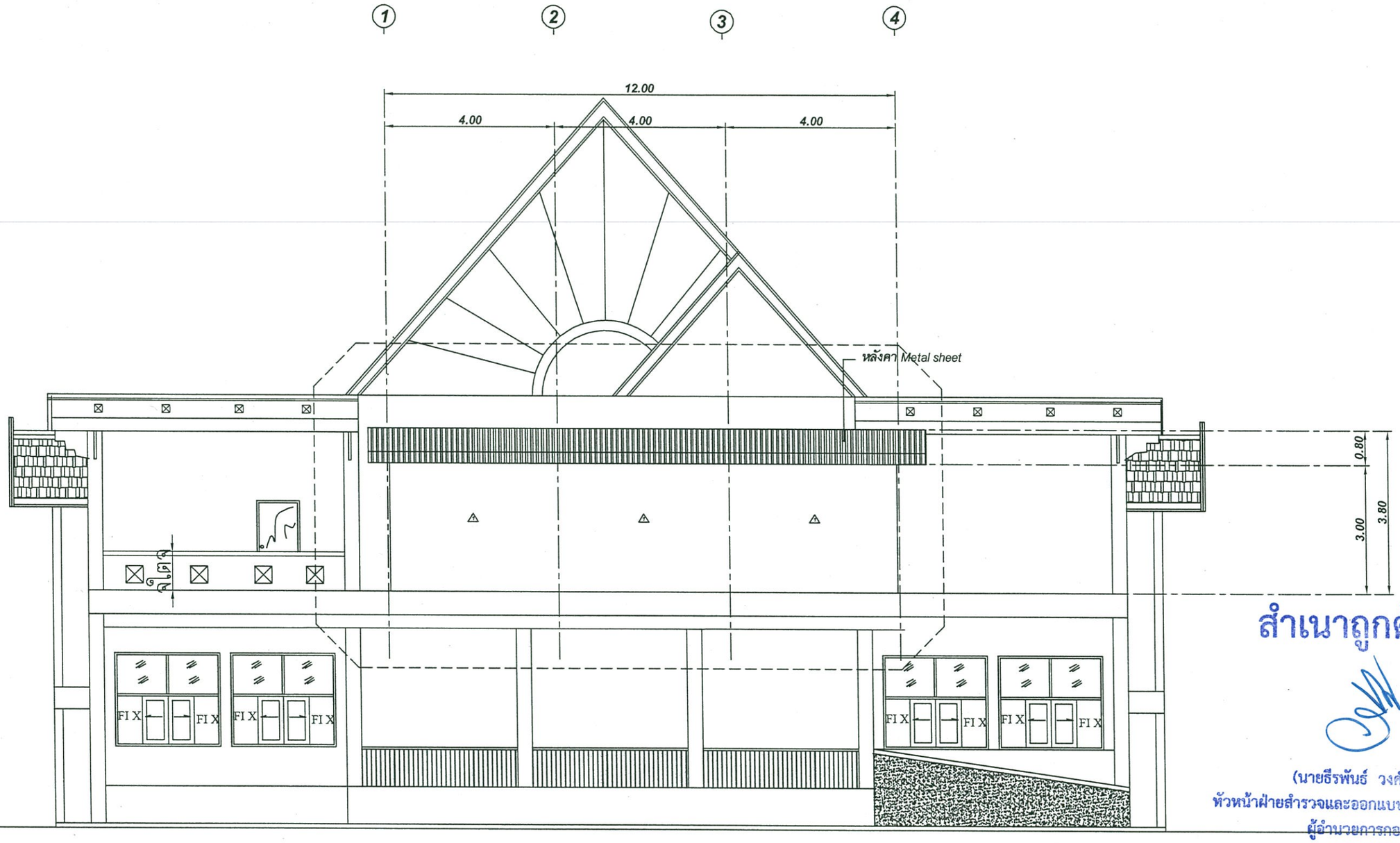

สำเนาถูกต้อง

(นายธีรพันธ์ วงศ์กาไสย)
หัวหน้าฝ่ายสำรวจและออกแบบ รักษาราชการแทน
ผู้อำนวยการกองช่าง

รูปด้าน 4

SCALE 1 : 100

องค์การบริหารส่วนจังหวัดร้อยเอ็ด	ชื่อโครงการ :	เขียนแบบ	สถาปนิก	วิศวกร	ตรวจแบบ	เห็นชอบ	เห็นชอบ	อนุมัติ	เลขที่แบบ อบจ.รอ. 207/2566
	ที่ตั้งโครงการ :			structural					แบบแผ่นที่
	เจ้าของโครงการ :			electric	หัวหน้าฝ่ายสำรวจ และออกแบบ	ผู้อำนวยการกองช่าง	ปลัดองค์การบริหารส่วนจังหวัดร้อยเอ็ด	นายกองค์การบริหารส่วนจังหวัดร้อยเอ็ด	SCALE 1 : 100 / DATE / DRAWN / CHECK — A-09
				sanitary					

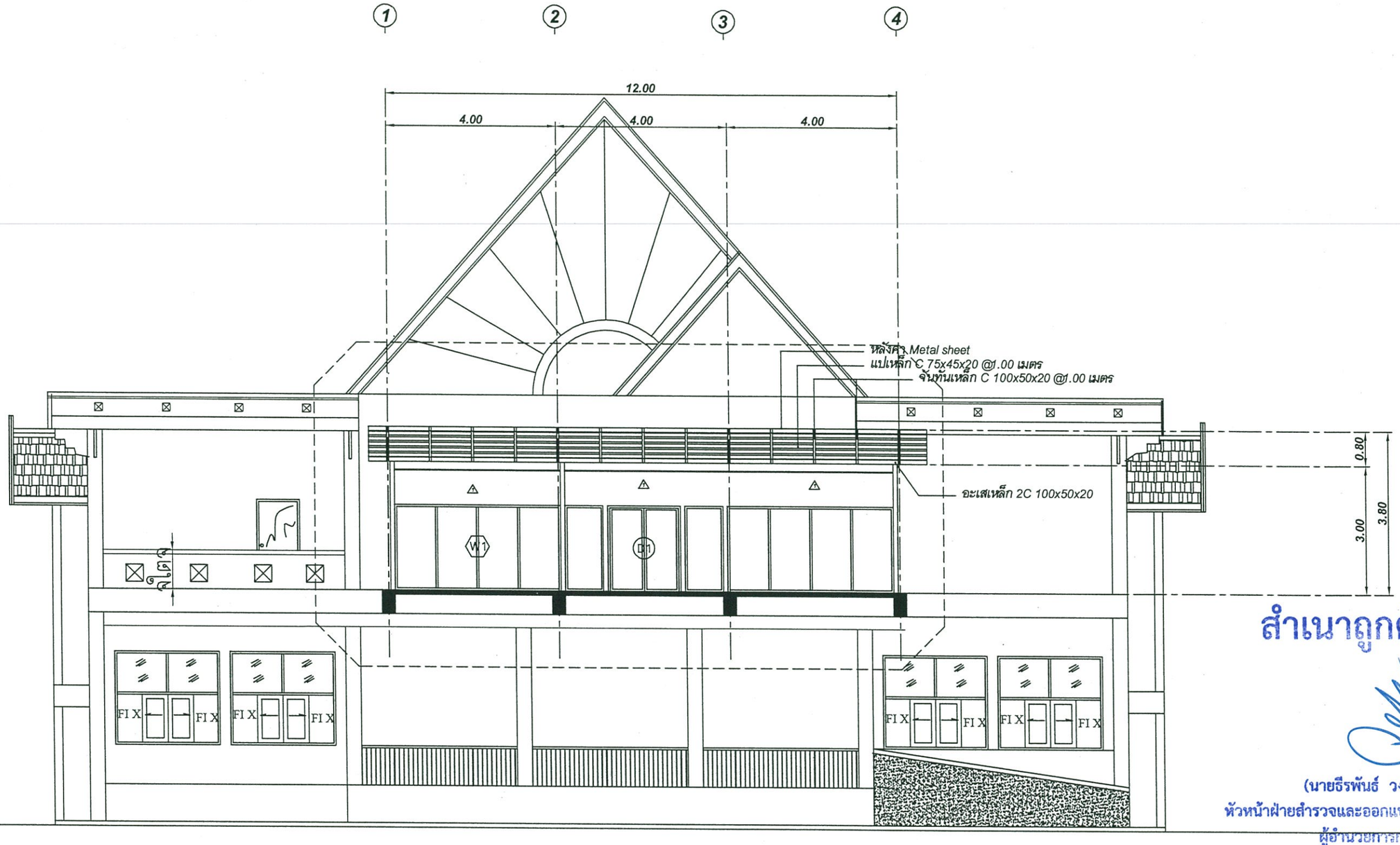

สำเนาถูกต้อง

(นายธีรพันธ์ วงศ์กาไสย)
หัวหน้าฝ่ายสำรวจและออกแบบ รักษาราชการแทน
ผู้อำนวยการกองช่าง

รูปตัด A

SCALE 1 : 100

องค์การบริหารส่วนจังหวัดร้อยเอ็ด	ชื่อโครงการ : ที่ตั้งโครงการ : เจ้าของโครงการ :	เขียนแบบ	สถาปนิก	วิศวกร structural electric sanitary	ตรวจแบบ หัวหน้าฝ่ายสำรวจ และออกแบบ	เห็นชอบ ผู้อำนวยการกองช่าง	เห็นชอบ ปลัดองค์การบริหารส่วนจังหวัดร้อยเอ็ด	อนุมัติ นายกองค์การบริหารส่วนจังหวัดร้อยเอ็ด	เลขที่แบบ อบจ.รอ. 207/2566 แบบแผ่นที่ SCALE 1 : 100 DATE DRAWN CHECK A-10

สำเนาถูกต้อง

(นายธีรพันธ์ วงศ์กาไสย)
หัวหน้าฝ่ายสำรวจและออกแบบ รักษาราชการแ
ผู้อำนวยการกองช่าง

รูปตัด B

SCALE 1 : 100

องค์การบริหารส่วนจังหวัดร้อยเอ็ด	ชื่อโครงการ : ที่ตั้งโครงการ : เจ้าของโครงการ :	เขียนแบบ	สถาปนิก	วิศวกร structural electric sanitary	ตรวจแบบ หัวหน้าฝ่ายสำรวจ และออกแบบ	เห็นชอบ ผู้อำนวยการกองช่าง	เห็นชอบ ปลัดองค์การบริหารส่วนจังหวัดร้อยเอ็ด	อนุมัติ นายกองค์การบริหารส่วนจังหวัดร้อยเอ็ด	เลขที่แบบ อบจ.รอ. 207/2566 แบบแผ่นที่ SCALE 1 : 100 DATE DRAWN CHECK A-11

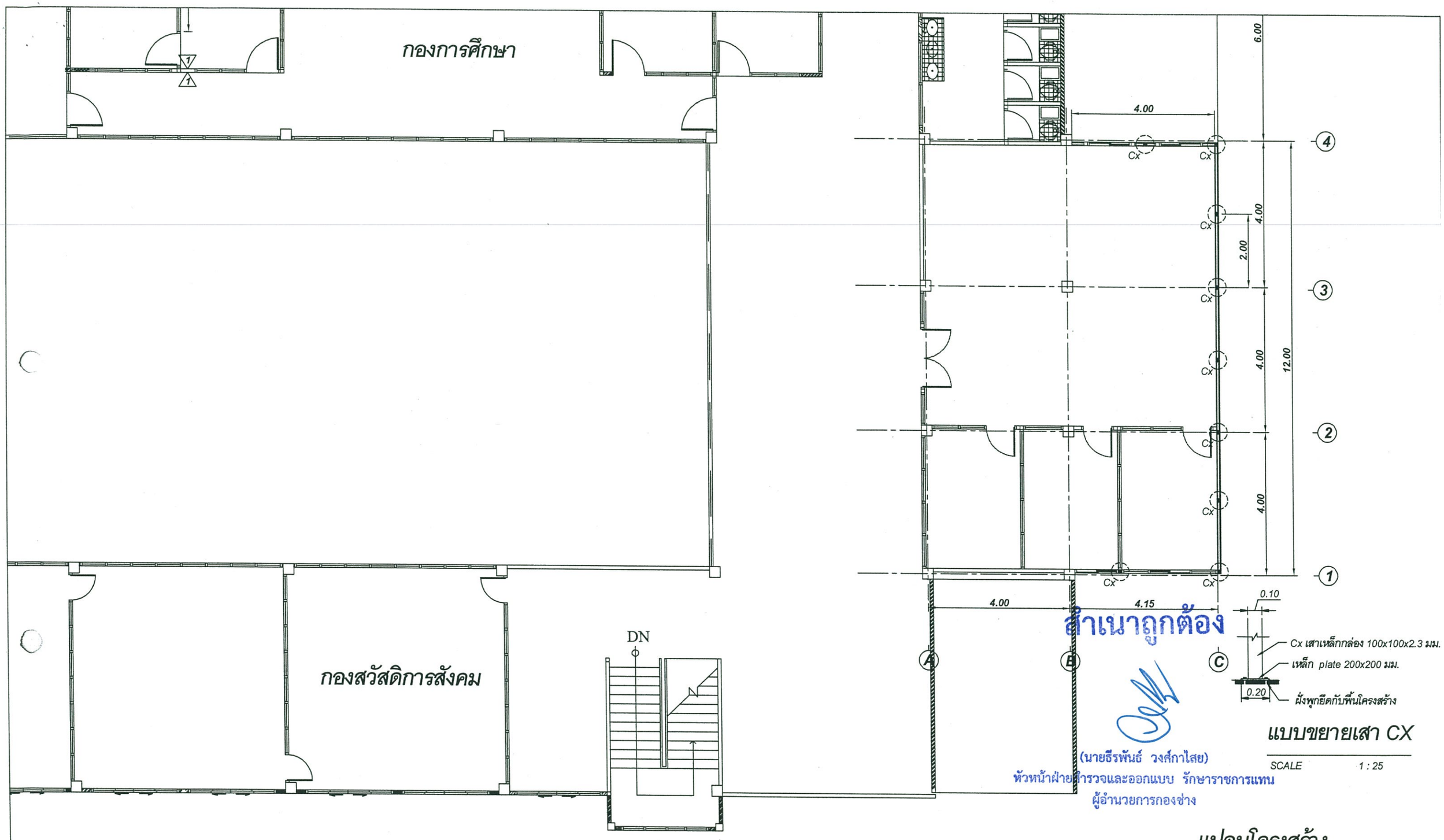

สำเนาถูกต้อง

(นายธีรพันธ์ วงศ์กาไสย)
หัวหน้าฝ่ายสำรวจและออกแบบ รักษาราชการแทน
ผู้อำนวยการกองช่าง

แบบขยายเสา CX

SCALE 1 : 25

แปลนโครงสร้าง

SCALE 1 : 100

องค์การบริหารส่วนจังหวัดร้อยเอ็ด	ชื่อโครงการ : ที่ตั้งโครงการ : เจ้าของโครงการ :	เขียนแบบ	สถาปนิก	วิศวกร structural electric sanitary	ตรวจแบบ	เห็นชอบ	เห็นชอบ	อนุมัติ	เลขที่แบบ อบจ.รอ. 207/2566 แบบแผ่นที่
		ประภาวดี			หัวหน้าฝ่ายสำรวจ และออกแบบ	ผู้อำนวยการกองช่าง	ปลัดองค์การบริหารส่วนจังหวัดร้อยเอ็ด	นายกองค์การบริหารส่วนจังหวัดร้อยเอ็ด	SCALE 1 : 100 DATE DRAWN CHECK S-01

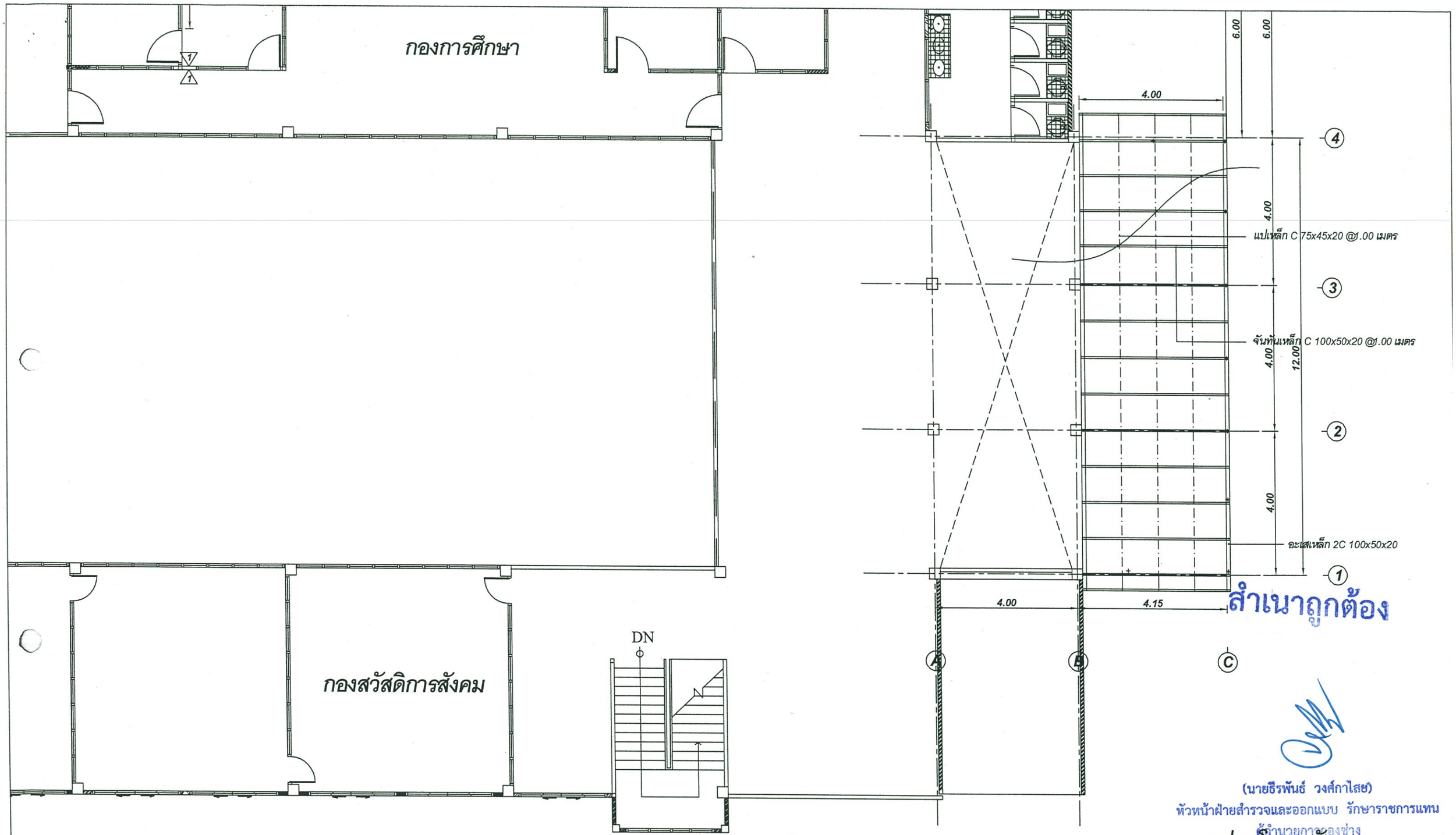

สำเนาถูกต้อง

(นายธีรพันธ์ วงศ์กาไสย)
หัวหน้าฝ่ายสำรวจและออกแบบ รักษาราชการแทน
ผู้อำนวยการกองช่าง

แปลนโครงหลังคา

SCALE 1 : 100

องค์การบริหารส่วนจังหวัดร้อยเอ็ด	ชื่อโครงการ :	เขียนแบบ	สถาปนิก	วิศวกร	ตรวจแบบ	เห็นชอบ	เห็นชอบ	อนุมัติ	เลขที่แบบ อบจ.รอ. 207/2566
	ที่ตั้งโครงการ :	ประภาวดี		structural	หัวหน้าฝ่ายสำรวจ และออกแบบ	ผู้อำนวยการกองช่าง	ปลัดองค์การบริหารส่วนจังหวัดร้อยเอ็ด	นายองค์การบริหารส่วนจังหวัดร้อยเอ็ด	แบบแผ่นที่
	เจ้าของโครงการ :			electric					SCALE 1 : 100 / DATE / DRAWN / CHECK — S-02
				sanitary					

รายการประกอบแบบไฟฟ้า

รายการสัญลักษณ์ไฟฟ้า

สัญลักษณ์	ความหมาย
L/C	แผงควบคุมไฟใหญ่ (ตู้ LOAD CENTER)
	แผงควบคุมไฟย่อย (ตู้ LOAD CENTER)
	โคมครอบแก้ว ฐานโลหะ หลอด FLUORESCENT กลม 1x32 W
	โครมซาลาเปา หลอดไฟ In. 40 w.
	ชุดหลอด FLUORESCENT 1x36 W T8
	ชุดหลอด FLUORESCENT 1x18 W ขาสปริงตัน
	ไฟดาวน์ไลท์ฝังฝ้าหลอด
	ไฟกิ่งภายนอกอาคาร หลอดไส้ 40 W
	โคมติดผนัง หลอด Incandescent 1x60 w
S	สวิทซ์ปิดเปิด
S2	สวิทซ์ปิดเปิด 2 ทาง
	พัดลม ดูดอากาศ
	พัดลม ติดฝ้าเพดาน

หมายเหตุ-
- สวิทซและปลั๊ก ใส่ BOCK ในผนัง
- งานไฟฟ้าเดินสายร้อยท่อ PVC. สีเหลืองฝังในผนัง ลอยสายบนฝ้าเพดาน
- กรณีที่ไม่มีฝ้าให้ใช้แบบติดลอย
- อุปกรณ์ไฟฟ้าใช้ผลิตภัณฑ์ที่ได้มาตรฐาน มอก. เช่น National,Philip,Bticino

รายการสัญลักษณ์ไฟฟ้า

สัญลักษณ์	ความหมาย
	ปลั๊กเครื่องใช้ไฟฟ้า
WP	ปลั๊กเครื่องใช้ไฟฟ้า พร้อมครอบกันน้ำ
TV	ปลั๊กสายอากาศทีวี
MATV	แผงรวมสายสัญญานโทรทัศน์
AN	ปลั๊ก INTERNET
LAN	แผงรวมสายสัญญานINTERNET
	ตำแหน่งเดินสายไฟเผื่อติดแอร์ โดยทิ้งสายไว้บนฝ้าเพดาน(ถ้ามี)
H	ตำแหน่งเผื่อติดตั้ง เครื่องทำน้ำอุ่น
	ไฟฟ้าสว่างสำรอง
B	กระดิ่งสัญญาณ
F	ถังดับเพลิงมือถือชนิดบรรจุสารเคมี
M	มิเตอร์ มาตรฐาน
FHC	ถังดับเพลิงชนิดมือถือ
	ไฟฟ้าสว่างสำรอง

หมายเหตุ-
- สวิทซและปลั๊ก ใส่ BOCK ในผนัง
- งานไฟฟ้าเดินสายร้อยท่อ PVC. สีเหลืองฝังในผนัง ลอยสายบนฝ้าเพดาน
- กรณีที่ไม่มีฝ้าให้ใช้แบบติดลอย
- อุปกรณ์ไฟฟ้าใช้ผลิตภัณฑ์ที่ได้มาตรฐาน มอก. เช่น National,Philip,Bticino

สำเนาถูกต้อง

(นายธีรพันธ์ วงศ์กาไสย)
หัวหน้าฝ่ายสำรวจและออกแบบ รักษาราชการแทน
ผู้อำนวยการกองช่าง

สัญลักษณ์แบบวิศวกรรมไฟฟ้าและป้องกันอัคคีภัย

1. ความต้องการทั่วไป

หากมิได้กำหนดไว้เป็นอย่างอื่น ผู้รับจ้างต้องจัดหาวัสดุ อุปกรณ์ แรงงาน เครื่องมือเครื่องใช้อื่น ๆ และติดตั้งงานทั้งหมดตามแบบและรายละเอียดตามข้อกำหนดนี้ ตลอดจนงานที่เกี่ยวข้อง ซึ่งอาจไม่ได้แสดงไว้แต่จำเป็นต้องทำเพื่อให้งานไฟฟ้าเสร็จสมบูรณ์ใช้งานได้โดยเป็นไปตามกฎและมาตรฐานฉบับล่าสุดที่อ้างถึงฉบับใดฉบับหนึ่งในเรื่องที่เกี่ยวข้อง ดังต่อไปนี้

-กฟน. กฎการไฟฟ้านครหลวง

-กฟภ. กฎการไฟฟ้าส่วนภูมิภาค

-ทศท. กฎขององค์การโทรศัพท์แห่งประเทศไทย

-วศท. มาตรฐานวิศวกรรมสถานแห่งประเทศไทย

-มอก. มาตรฐานผลิตภัณฑ์อุตสาหกรรม

นอกจากนี้ยังรวมถึงมาตรฐานต่าง ๆซึ่งเป็นที่ยอมรับกันโดยทั่วไปหรือเป็นมาตรฐานของผู้ผลิตวัสดุหรืออุปกรณ์เฉพาะอย่าง ซึ่งวัสดุและอุปกรณ์อื่น ๆมีคุณภาพเทียบเท่ามาตรฐานดังกล่าวข้างต้น

2. วัสดุและอุปกรณ์

ตามแบบและรายละเอียดข้อกำหนดนี้ต้องเป็นของใหม่ ไม่เคยผ่านการใช้มาก่อนและต้องเป็นผลิตภัณฑ์แบบล่าสุด ผู้รับจ้างต้องนำตัวอย่างและรายละเอียดของวัสดุและอุปกรณ์ไปให้วิศวกรผู้ควบคุมงานตรวจอนุมัติ เมื่อได้ตรวจอนุมัติแล้วจึงนำมาติดตั้ง ตัวอย่างของวัสดุและอุปกรณ์รายละเอียดต้องไปแสดงไว้เป็นหลักฐานที่หน่วยงานก่อสร้าง อย่างน้อยดังต่อไปนี้

- ดวงโคมและส่วนประกอบของดวงโคม
- สวิทซ์และฝาครอบ
- สายไฟและหัวต่อสาย
- ท่อและอุปกรณ์การต่อท่อ

และอื่น ๆที่วิศวกรผู้ควบคุมงานต้องการ

3. การติดตั้ง

ต้องเป็นไปตามกฎและมาตรฐานที่อ้างถึง ต้องติดตั้งอย่างดีที่สุดตามวิธีการที่โรงงานผู้ผลิตวัสดุและอุปกรณ์นั้น ๆแนะนำมา ผู้รับจ้างต้องใช้ช่างฝีมือที่มีความชำนาญสาขานี้โดยเฉพาะเป็นผู้ทำการติดตั้ง ผู้รับจ้างต้องศึกษาแบบและรายละเอียดทางโครงสร้าง ปรับอากาศ สุขาภิบาล และอื่น ๆที่เกี่ยวข้อง หรือพื้นที่ที่กำหนดไว้ โดยให้สอดคล้องกับงานแผนอื่น

4. การเดินสาย

การเดินสายภายในอาคารให้เดินสายร้อยท่อในผนังหรือฝ้าเพดาน หรือตามที่ระบุในแบบ โดยใช้ท่อและสายตามที่ระบุในแบบ อนึ่งห้ามทำการตัดต่อบนฝ้าเพดาน อนุญาตให้ทำการตัดต่อสายในปลั๊ก สวิทซ์ หรือ JUNCTION BOX เท่านั้น ท่อทุกชนิดต้องเป็นท่อ PVC ตามมาตรฐาน BS , IEC ซึ่งผลิตขึ้นเพื่องานร้อยสายโดยเฉพาะ

- งานร้อยสายแบบผนัง จะต้องยึดสายด้วยเข็มขัดรัดสายไฟทุกระยะห่างไม่เกิน 15 ซม.
- สายไฟที่เดินซ่อนในฝ้าเพดาน จะต้องยึดสายไฟติดกับส่วนโครงสร้างตลอด

การเดินสายโทรศัพท์ , สายทีวีให้เดินห่างสายไฟฟ้าอย่างน้อย 10 cm.

ตู้แผงสวิทซ์ (LOAD CENTER) มีการแบ่งลักษณะการแบ่งแผงวงจรดังนี้

1. วงจรแสงสว่าง ขนาด 10 แอมป์
2. วงจรปลั๊ก ขนาด 15 แอมป์
3. วงจรแอร์ ขนาด 30 แอมป์
4. วงจรเครื่องทำน้ำอุ่น ขนาด 15 แอมป์
5. ตัวควบคุมแผงสวิทซ์ทั้งหมด ให้ใช้ตามมาตรฐานของการไฟฟ้านครหลวงหรือส่วนภูมิภาค

5. การทดสอบ

หลังจากที่ติดตั้งแล้ว ผู้รับจ้างต้องดำเนินการทดสอบการทำงานของวัสดุและอุปกรณ์ไฟฟ้าทั้งหมดให้ใช้งานได้

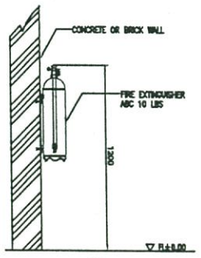

ขยายการติดตั้งถังดับเพลิง

FHC ถังดับเพลิงชนิดโฟมเคมีขนาด 15 ปอนด์ พร้อมสัญญาณเตือนภัยมือกด

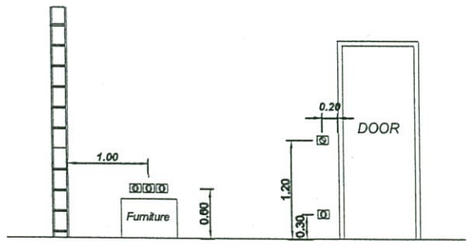

Elevation
ระยะติดตั้งสวิทซ์และปลั๊ก ตามที่ระบุในแบบ

Elevation
ระยะติดตั้งสวิทซ์และปลั๊กทั่วไป

องค์การบริหารส่วนจังหวัดร้อยเอ็ด	ชื่อโครงการ : ที่ตั้งโครงการ : เจ้าของโครงการ :	เขียนแบบ	สถาปนิก	วิศวกร structural electric sanitary	ตรวจแบบ หัวหน้าฝ่ายสำรวจ และออกแบบ	เห็นชอบ ผู้อำนวยการกองช่าง	เห็นชอบ ปลัดองค์การบริหารส่วนจังหวัดร้อยเอ็ด	อนุมัติ นายกองค์การบริหารส่วนจังหวัดร้อยเอ็ด	เลขที่แบบ อบจ.รอ. 207/2566 แบบแผ่นที่ SCALE 1 : 100 DATE DRAWN CHECK E-00

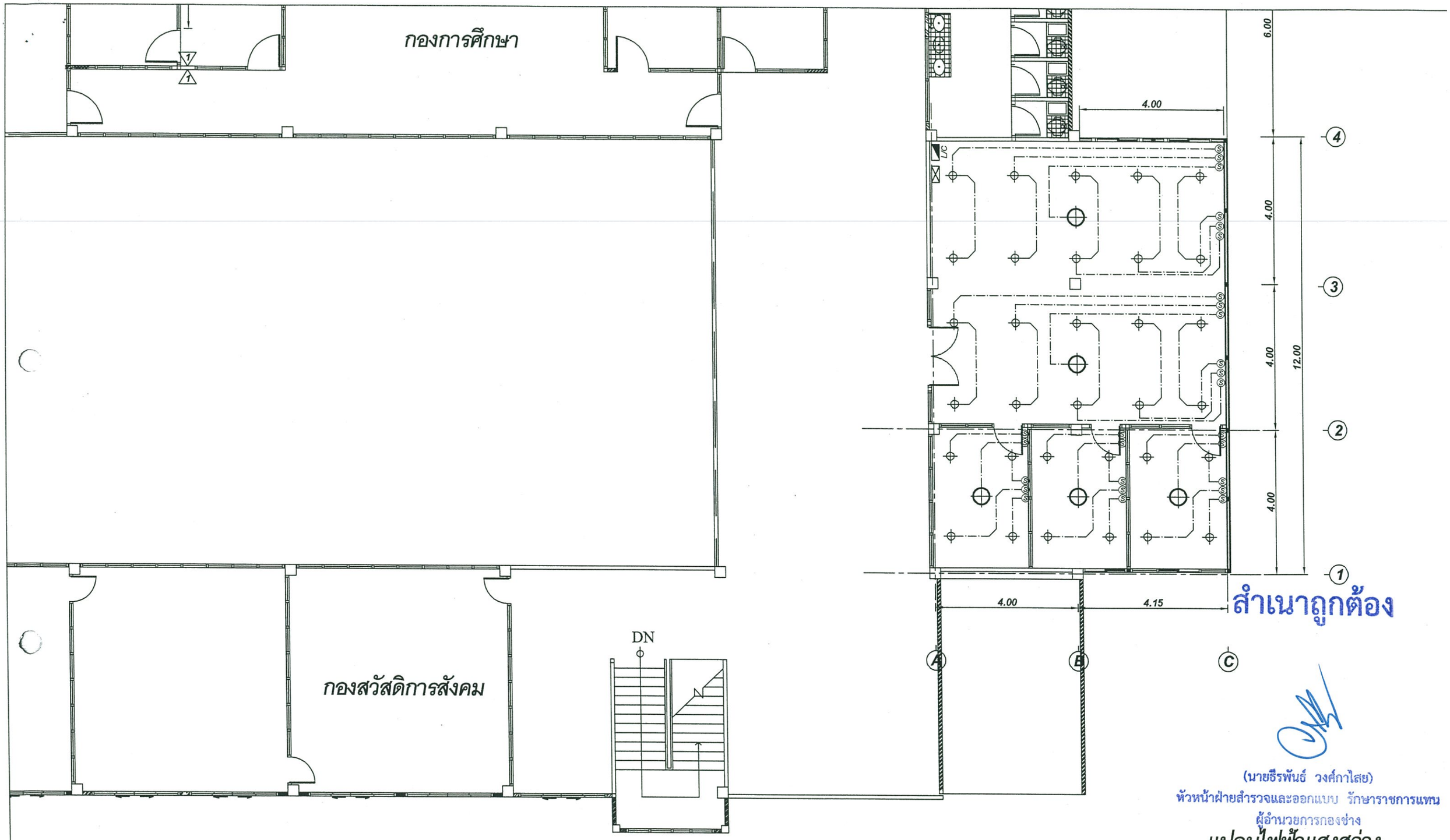

สำเนาถูกต้อง

(นายธีรพันธ์ วงศ์กาไสย)
หัวหน้าฝ่ายสำรวจและออกแบบ รักษาราชการแทน
ผู้อำนวยการกองช่าง

แปลนไฟฟ้าแสงสว่าง

SCALE 1 : 100

องค์การบริหารส่วนจังหวัดร้อยเอ็ด	ชื่อโครงการ : ที่ตั้งโครงการ : เจ้าของโครงการ :	เขียนแบบ	สถาปนิก	วิศวกร structural electric sanitary	ตรวจแบบ หัวหน้าฝ่ายสำรวจ และออกแบบ	เห็นชอบ ผู้อำนวยการกองช่าง	เห็นชอบ ปลัดองค์การบริหารส่วนจังหวัดร้อยเอ็ด	อนุมัติ นายกองค์การบริหารส่วนจังหวัดร้อยเอ็ด	เลขที่แบบ อบจ.รอ. 207/2566 แบบแผ่นที่ SCALE 1 : 100 DATE DRAWN CHECK E-01

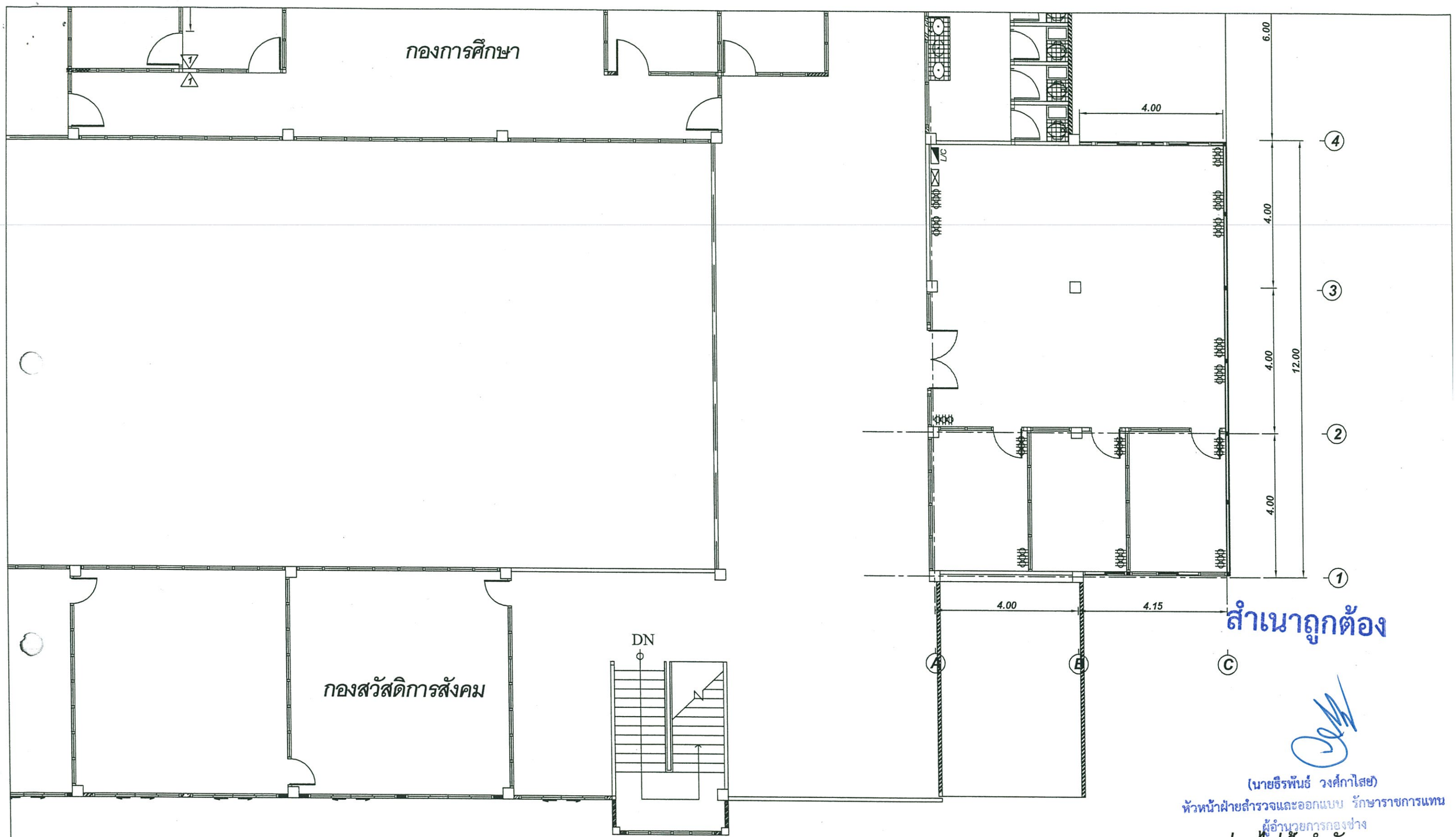

สำเนาถูกต้อง

(นายธีรพันธ์ วงศ์กาไสย)
หัวหน้าฝ่ายสำรวจและออกแบบ รักษาราชการแทน
ผู้อำนวยการกองช่าง

แปลนไฟฟ้ากำลัง

SCALE 1 : 100

องค์การบริหารส่วนจังหวัดร้อยเอ็ด	ชื่อโครงการ : ที่ตั้งโครงการ : เจ้าของโครงการ :	เขียนแบบ	สถาปนิก	วิศวกร structural electric sanitary	ตรวจแบบ หัวหน้าฝ่ายสำรวจ และออกแบบ	เห็นชอบ ผู้อำนวยการกองช่าง	เห็นชอบ ปลัดองค์การบริหารส่วนจังหวัดร้อยเอ็ด	อนุมัติ นายกองค์การบริหารส่วนจังหวัดร้อยเอ็ด	เลขที่แบบ อบจ.รอ. 207/2566 แบบแผ่นที่ SCALE 1 : 100 DATE DRAWN CHECK E-02

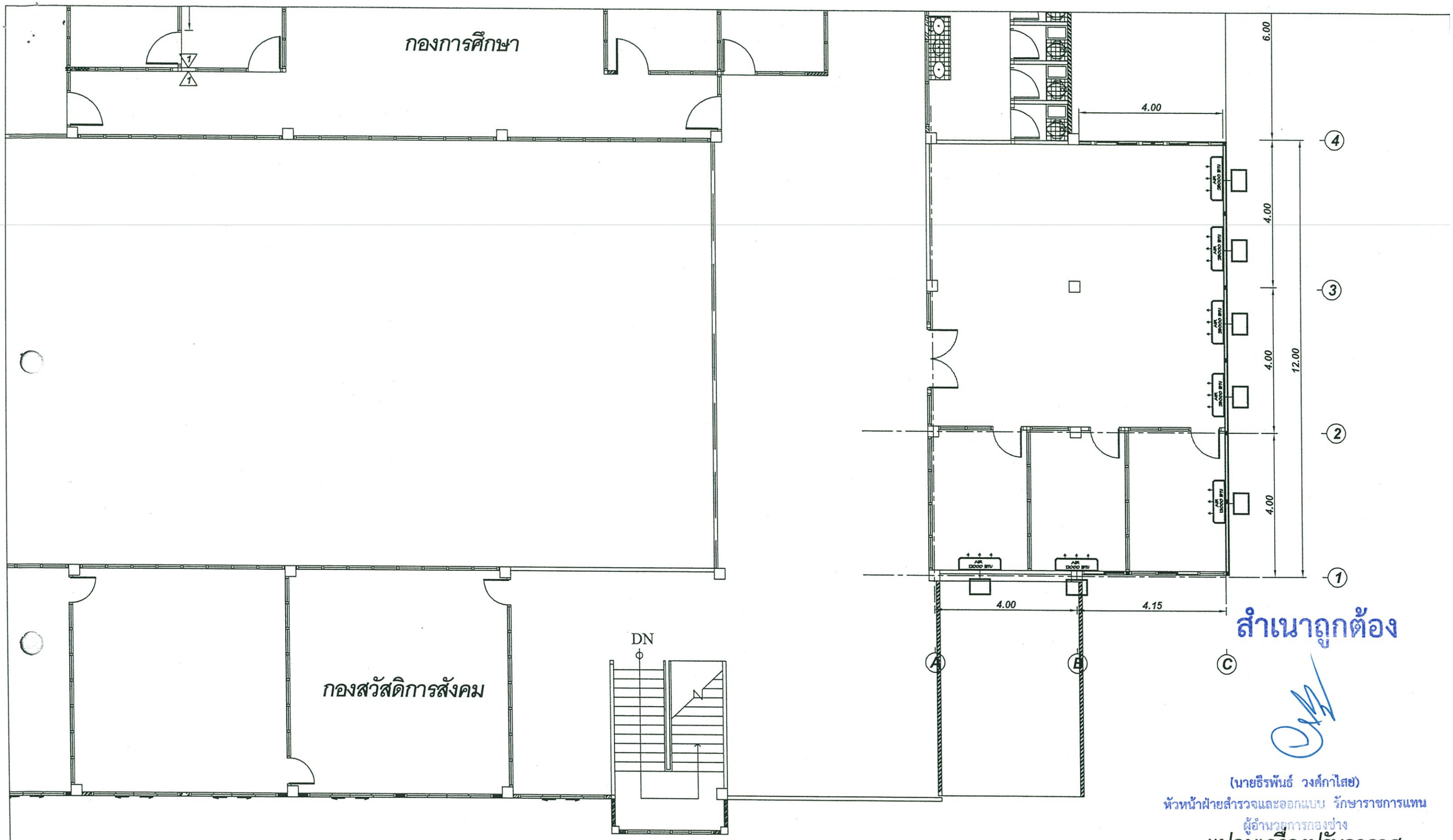

สำเนาถูกต้อง

(นายธีรพันธ์ วงศ์กาไสย)
หัวหน้าฝ่ายสำรวจและออกแบบ รักษาราชการแทน
ผู้อำนวยการกองช่าง

แปลนเครื่องปรับอากาศ

SCALE 1 : 100

องค์การบริหารส่วนจังหวัดร้อยเอ็ด	ชื่อโครงการ :	เขียนแบบ	สถาปนิก	วิศวกร	ตรวจแบบ	เห็นชอบ	เห็นชอบ	อนุมัติ	เลขที่แบบ อบจ.รอ. 207/2566
	ที่ตั้งโครงการ :	ประภาวิต		structural	หัวหน้าฝ่ายสำรวจ และออกแบบ	ผู้อำนวยการกองช่าง	ปลัดองค์การบริหารส่วนจังหวัดร้อยเอ็ด	นายกองค์การบริหารส่วนจังหวัดร้อยเอ็ด	แบบแผ่นที่
	เจ้าของโครงการ :			electric					SCALE 1 : 100 / DATE / DRAWN / CHECK — E-03
				sanitary					